חיבור צרכן כפול

מפרט מס' 5

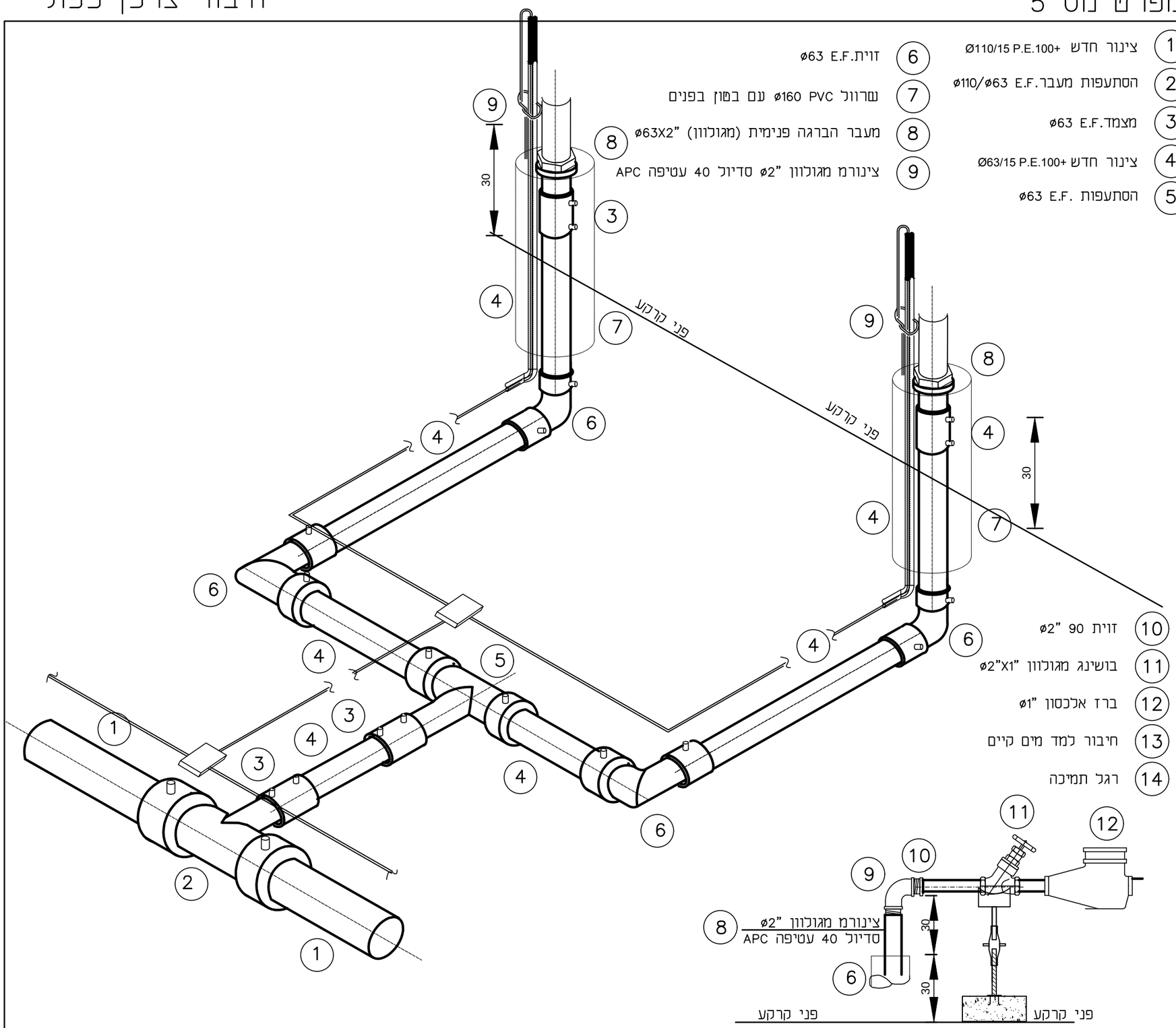

המבצע אחראי לבדוק את התכניות ולהתאמתן במקום.
על המבצע לבקר את כל המידות ולהודיע למתכנן לפני הביצוע
על כל טעות או אי התאמה.
אין לקבוע מידות ע"י מדידה על גבי השרטוטים.
אין לעשות כל שימוש בתכנית זו או ברעיונות הגלומים בה ללא
קבלת אישור בכתב מהמתכנן
כל האביזרים הם בסטנדרט B.S.

תאריך	תפוצה									
	מזמין	מתאם	חשמל	קבלן						
13.07.2025	●									

הערות

תאריך	מס'	תאור השנוי

שינויים

	שלב	תאריך	חתימה
◎	לעיון:	13.07.2025	רנן יעקובי
◎	לאישור:		
◎	למכרז:		
◎	לביצוע:		

אבשלום

הוכן עבור :	**אבשלום**
תכנית :	**מפרט מס'4-ח"צ כפול ביתי "1\"2**
שרטט :	**ולדימיר למץ**
תכנן :	**ולדימיר למץ**
אשר :	**רנן יעקובי**
תאריך :	13.07.2025
קנ"מ :	**ללא**
שם קובץ :	**290920221-1-** מספר גיליון: **290920221-1-05**

ארגון עובדי המים
Israel Water Works Association
מדור תכנון
תכנון כללי ומפורט של מערכות אספקת מים וביוב
אגודה חקלאית שתופית בע"מ
קיבוץ אייל ד.נ.השרון התיכון 45840
טלפון: 09-7903448-7-6 פקס: 09-7903440
e-mail: design@iwwa.co.il