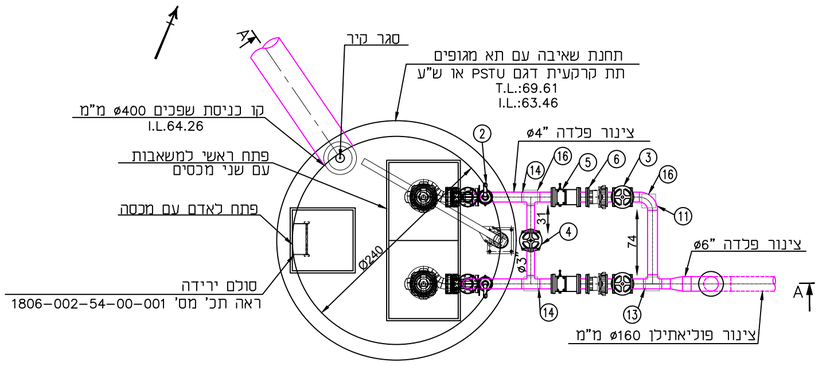

מבט על
קנ"מ 1:50

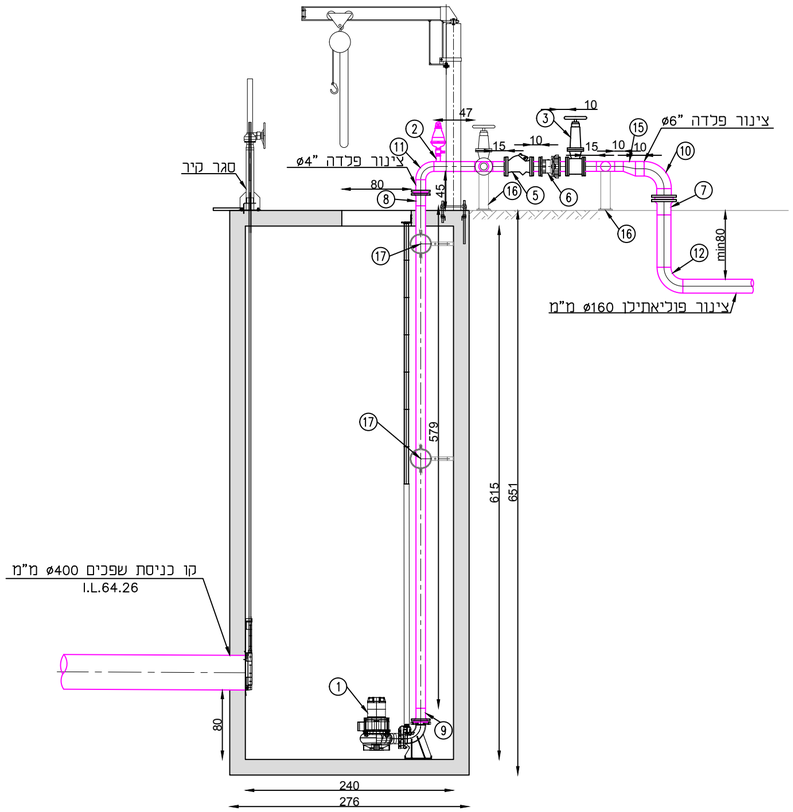

חתך A-A
קנ"מ 1:50

ציוד:

מס'	שם מוצר	מס' זיהוי	דגם	יצרן	כמות	הערות
1	משאבה				2	

מגופים ואביזרים שונים:

מס'	שם אביזר	דרג	קוטר	יח'	כמות	הערות
2	ש"א, מופה כריתוך וברז כדורי		"2	קומפ'	2	
3	מגוף טריז		"4	יח'	2	
4	מגוף טריז		"3	יח'	1	
5	אל חוזר		"4	יח'	2	
6	דרסר		"4	יח'	2	
7	מתאם אוגן ארוך+אוגן פלדה		160 מ"מ	קומפ'	1	
8	מתאם אוגן ארוך+אוגן פלדה		110 מ"מ	קומפ'	2	
9	מתאם אוגן ארוך+אוגן נירוסטה		110 מ"מ	קומפ'	2	

אביזרים מפלדה ופוליאתילן חיבורים בריתוך:

מס'	שם אביזרים	דרג	קוטר	יחידות	כמות	הערות
10	קשת חרושתית 90 R =1.5D		"6	יח'	1	
11	קשת חרושתית 90 R =1.5D		"4	יח'	3	
12	קשת 90 פוליאתילן		160 מ"מ	יח'	1	
13	מסעף T		"4	יח'	1	
14.	מסעף T מעבר קוטר		"4X"3	יח'	2	
15	מעבר קוטר אקסצנטרי		"6X"4	יח'	1	

תמיכות:

מס'	שם אביזרים	דרג	קוטר	יחידות	כמות	הערות
16	רגל תמיכה לצינור			יח'	4	לפי פרט תמיכה מס' 1 בתכ' מס': 001-00-54-002-1806
17	תמיכה לצינור אנכי			יח'	2	לפי פרט תמיכה מס' 2 בתכ' מס': 001-00-54-002-1806

אוגנים מפלדה:

שם אביזרים	דרג	קוטר	כמות
אוגן SLIP ON לפי תקן DIN	16	"6	1
אוגן SLIP ON לפי תקן DIN	16	"4	14
אוגן SLIP ON לפי תקן DIN	16	"3	2

מס'	תאריך	תכנן	שרטט	בקר	אשר	תיאור השינויים	ח.ק.	ע.ר.	א.ש.	ע.ר.	08.08.24	0
						למכרז						

לעיון ○ למכרז ● לביצוע ○ מהדורה/שינוי 0

פרויקט:
הרחבת מט"ש חולית

שם התכנית:
ת"ש בריכת חירום
שפכים-תכנית וחתכים

לקוח:
מועצה אזורית אשכול

פיקוח וניהול פרוייקט:
אוהד ברוך OB
ייזום וניהול פרוייקטים (2015) בע"מ

dhv med engineering for tomorrow's environment
רח' הפנינה 2 רעננה
בניין מיקרוסופט כניסה E1
טל. 09-8852312
פקס. 09-8853901
www.dhvmed.com

levels in : m measures in: cm scale : 1:50	drawing size	project number
	A2	1806-002
file number		drawing number
1806-002-44-01-001		1806-002-44-01-001

© DHV MED Ltd.
The drawing may not be reproduced and or made public by print, photocopy, microfilm or any other means, without the prior written permission of DHV MED Ltd., and it may be not be used without such permission for any work other than the one for which it was made

100 mm.