תראה עקרוני
עמוד לתאורה בגובה 10 מ'
לפי תקן 812

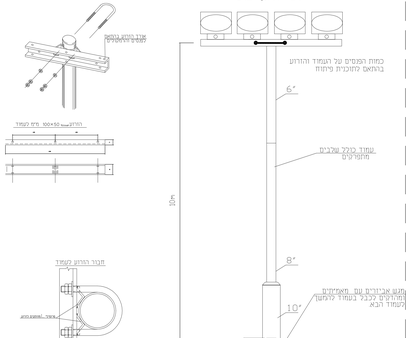

עמוד תאורה
בסיס עמוד באדמה
(התקנה)

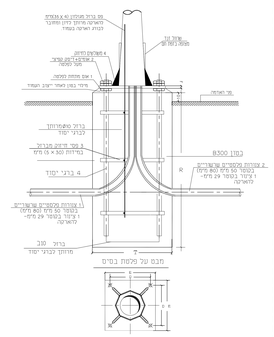
מבנה מתכתי A.G מאמת
תאורה מתכתי דלתון מתחבר
בכניסת תאורה בעמוד.
4 מאמתים חיצוני
2 מאמתים פנימי
A.G מחוזק בפנים.
מיכל בטון לאחר הקמת העמוד
מבנה מתכתי
מבנה מתכתי
מבנה מתכתי