	מקרא	
.1	מגוף טריז דגם "ø16	2
.2	מד ספיקה "SIEMENS" "ø12	1
.3	מתאם אוגן PE לריתוך פנים ø400 תוצרת "פלסאון" מס' 4602S7/4902S7	2
.4	אוגן מצופה ISO/DIN PN16 ø400 תוצרת "פלסאון" מס' 9905	4
.5	מעבר קוטר קצר PE לריתוך פנים ø315xø400 תוצרת "פלסאון" מס' 4611S7/4911S7	2
.6	זוית "90 PE לריתוך פנים ø400 תוצרת "פלסאון" מס' 4605S7/4905S7	8
.7	מגוף טריז בקוטר"ø3 דוגמת תוצרת "הכוכב" דגם 1511 עם ציפוי רילסן	2
.8	אוגן לצינור פלדה לפי תקן DIN בקוטר "ø3	4
.9	שסתום אוויר משולב לביוב "ø3 דוגמת תוצרת א.ר.י. דגם "סער" D-020 או ש.ע.	2
.10	רוחב מעבר הברגה פנימית "ø400x2 תוצרת "פלסאון" מס' 493804	2
.11	מתאם אוגן PE לריתוך פנים ø315 תוצרת "פלסאון" מס' 4602S7/4902S7	2
.12	אוגן מצופה ISO/DIN PN16 ø315 תוצרת "פלסאון" מס' 9905	2
.13	תמיכה לאביזרים לפי פרט	1
.14	מעבר קוטר קצר PE לריתוך פנים ø500xø400 תוצרת "פלסאון" מס' 4611S7/4911S7	1

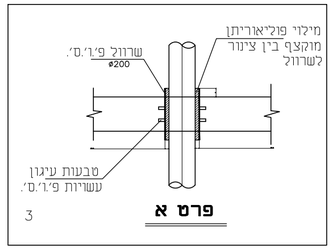

פרט א

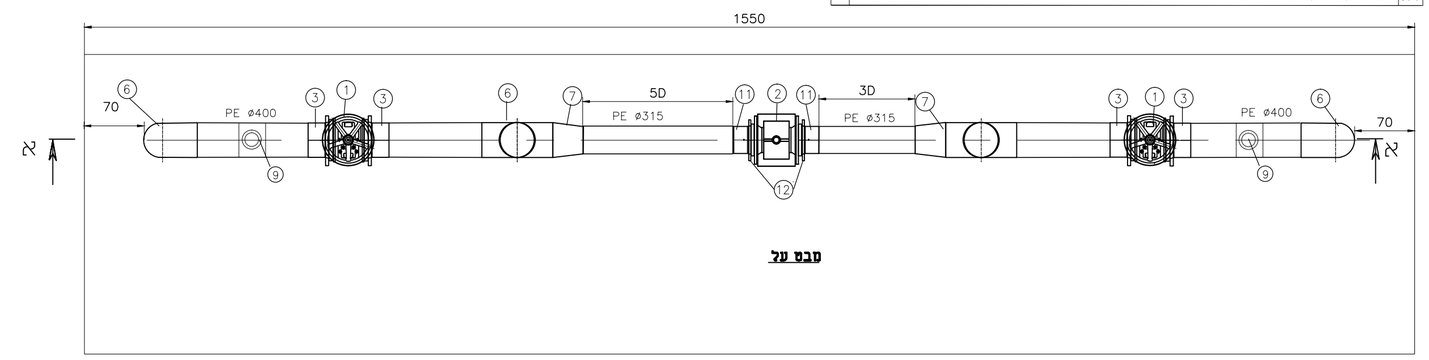

מבט על

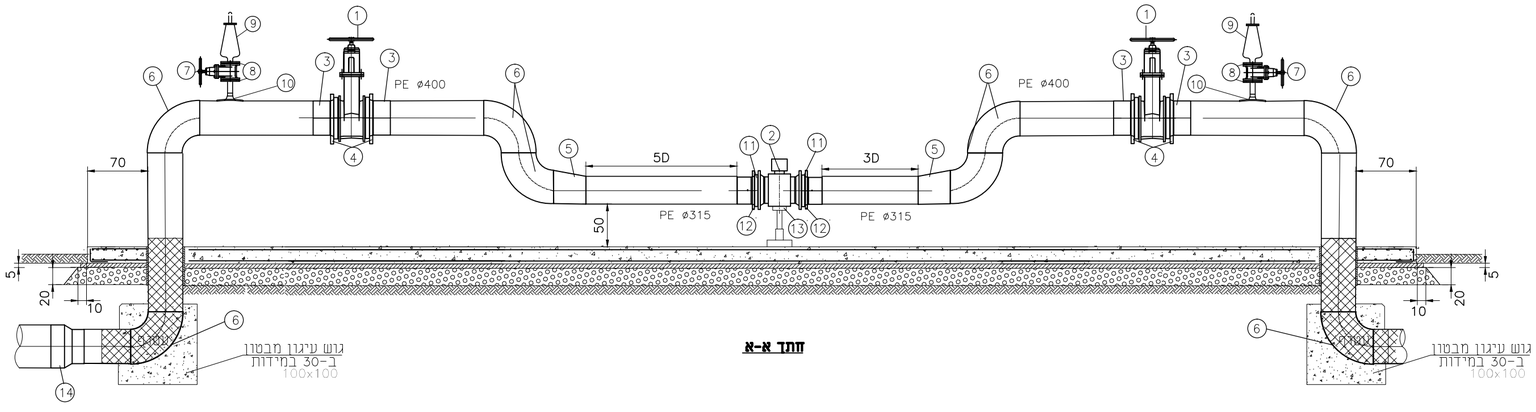

חתך א-א

המבצע אחראי לבדיקת המידות ולהתאמתן במקום

תאריך	מס'	מהות העדכון	חתימה

שם המזמין:
מועצה אזורית אשכול

שם העבודה:
מט"ש חולית
מאגר קולחים

שוורץ אריה
מהנדסים יועצים
ב"ש - יהודה הנחתום 4 טל: 08-6281292/3/4,פקס:08-6285920
e_mail: as@as-eng.com
site: www.as-eng.com

ערך:	תכנן	שרטט:	אשר:
שרטט:	ג.ה.	א.ח.	א.ש.
אשר:	א.ש.	א.ש.	א.ש.

שם הגיליון:
מערכת מדידה "16
עם מד מים "12

מס' הגיליון:
2246-1/ 017

מס' גרסה	קנה מידה	1:25
2	תאריך:	03.09.20
	גודל גיליון:	400x600

אין למדוד מהשרטוט
אם אתה בספק - שאל שניית

לעיון	לאישור	למכרז	לביצוע
○	○	●	○
תאריך	תאריך	תאריך 24.09.20	תאריך

קנבס:

k:\dwg\moazot\eshkol\2246 holit matash\2246-1\p2\2246-1-017_p2.dwg
2246-1-017