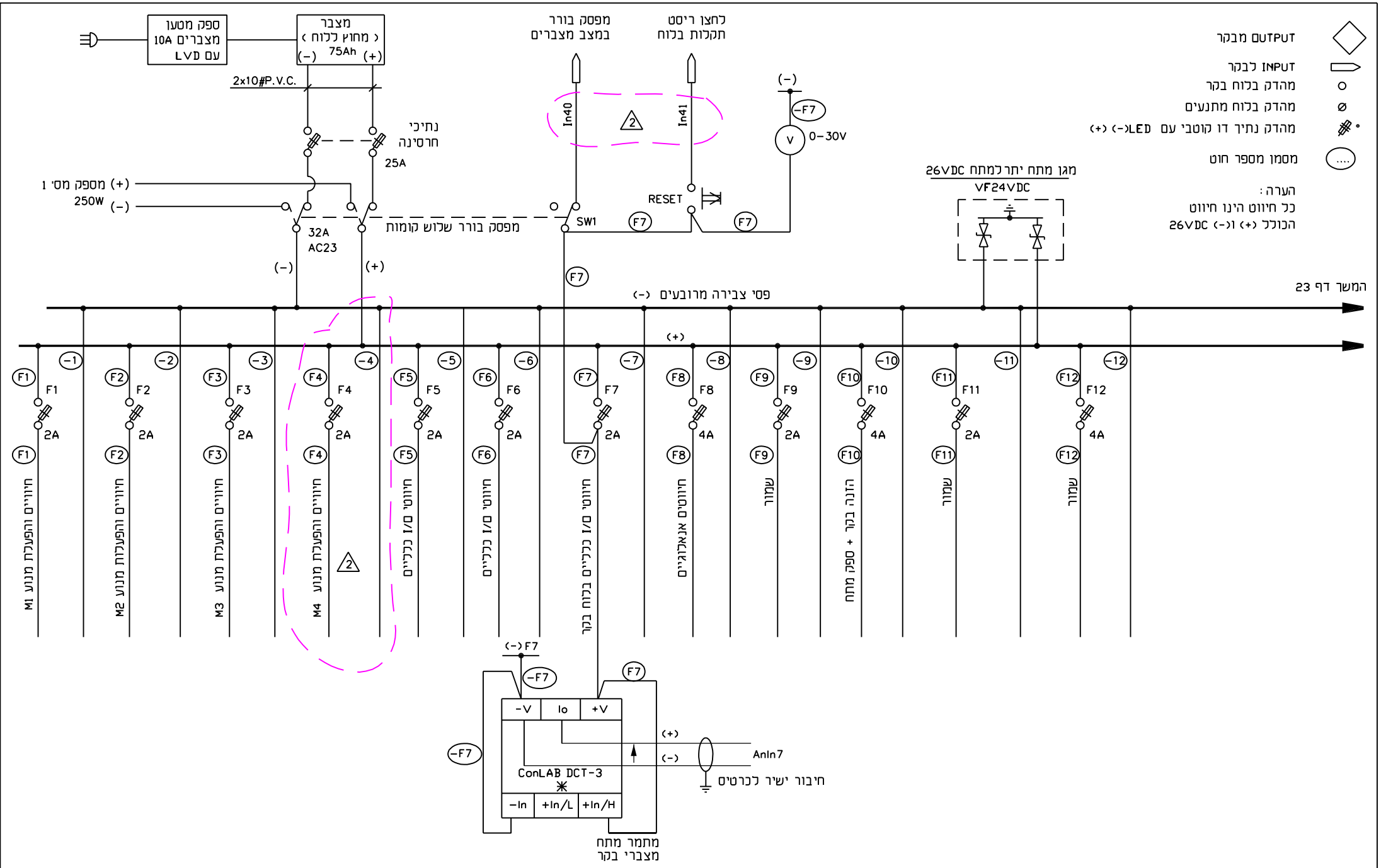

					ראובן בן-יוסף בע"מ מהנדסים יועצים לחשמל אוטומציה ובקרה מהנדס בודק מושב אביחיל 42910 טל: 09-8845436 פקס: 09-8627784	תי"ש במט"ש חולית לוח בקר תכנית חד קוית 26VDC תכנית:	מט"ש חולית המזמין: 1231/02/22 תכנית מס':
							לאישור ○ למכרז ○ לביצוע ● ק. מ. / הוצאה: 2
	שרטט:						
	תכנן:						
2	בדק:	26.09.16	עדכון I/O והוספת מנוע M4				
1	אשר:	07.07.16	עדכון כללי				
מס'	תאריך:	תאריך	שינויים				
	איידרמן						