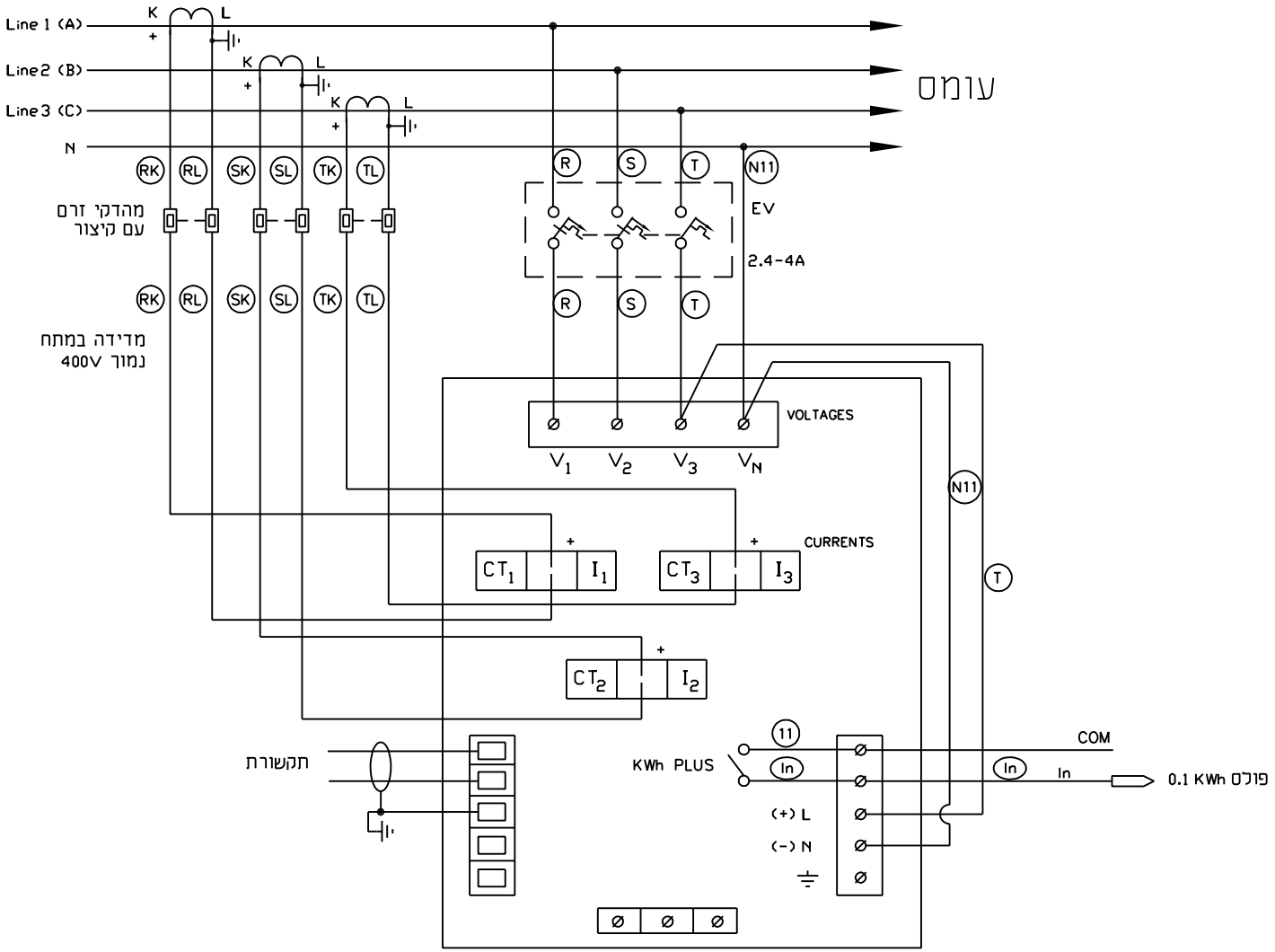

איידרמן	שרטט :				ראובן בן-יוסף בע"מ מהנדסים יועצים לחשמל אוטומציה ובקרה מהנדס בודק 42910 מושב אביחיל טל: 09-8845436 פקס: 09-8627784	ת"ש במט"ש חולית תכנית חיווט רב מודד PM-135EH תכנית:	מט"ש חולית המזמין : 1231/02/17 תכנית מס' :
ראובן בן-יוסף	תכנו :						
ראובן בן-יוסף	בדק :						
ראובן בן-יוסף	אשר :						
24.02.14	תאריך :	תאריך	שינויים	מס'			

לעיון ○
למכרז ○
לביצוע ●
ק. מ. /
הוצאה : 0