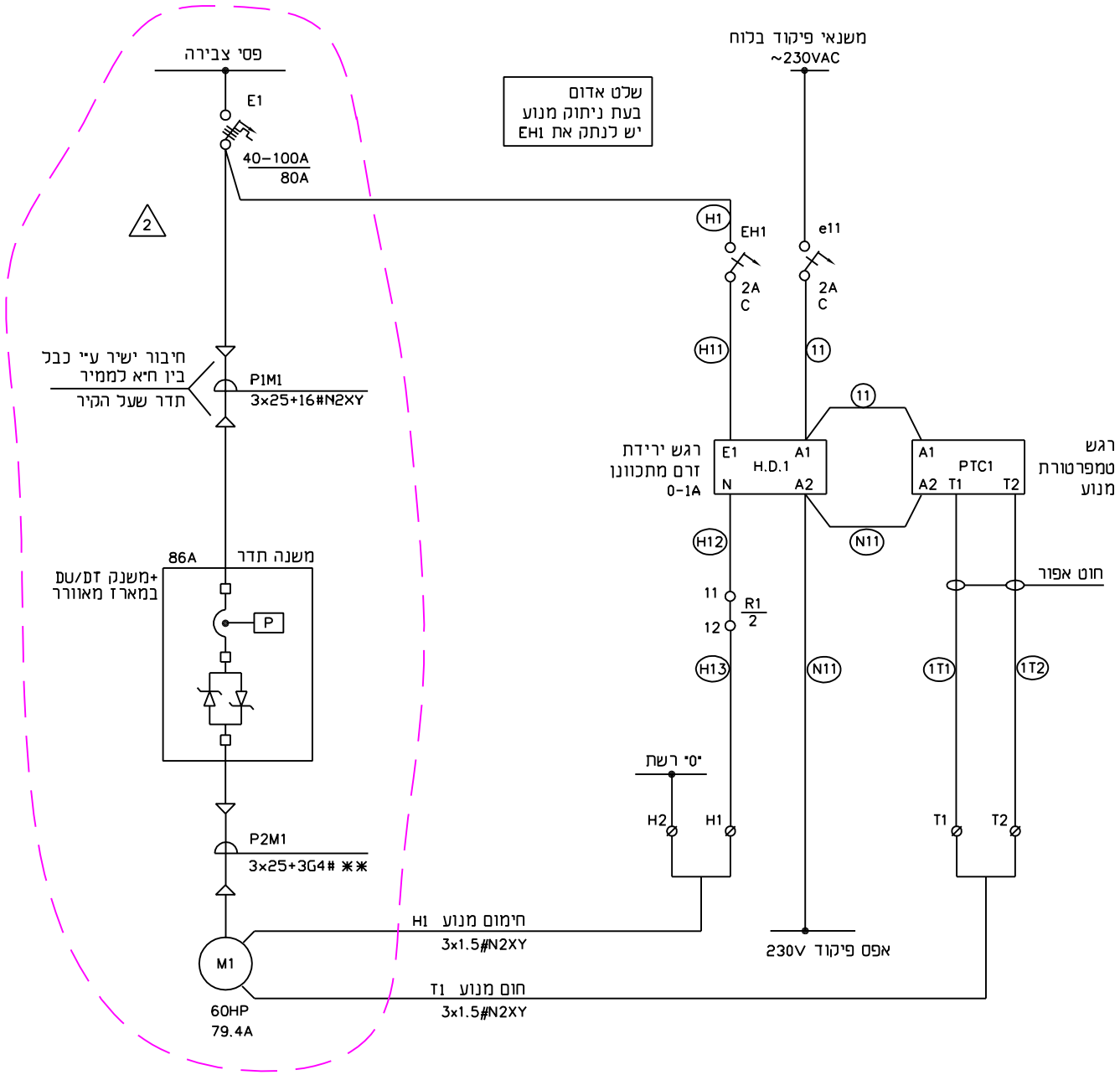

** הינו כבל לממיר תדר מסוג TOPFLEX-EMV-UV-3 PLUS 2XSLCYK-J

מקרא

- ⌀ מהדק בלוח מתנעים
- INPUT לבקר
- OUTPUT מבקר-מגע יבש
- (....) מציין מספר חוט

איידרמן	שרטט :					
ראובן בן-יוסף	תכנן :					
ראובן בן-יוסף	בדק :	26.09.16	שינוי הספק מנועים וכמות מנועים	2		
ראובן בן-יוסף	אשר :	07.07.16	עדכון כללי	1		
24.02.14	תאריך :	תאריך	שינויים	מס'		

ראובן בן-יוסף בע"מ
מהנדסים יועצים
לחשמל אוטומציה ובקרה
מהנדס בודק
מושב אביחיל 42910
טל: 09-8845436 פקס: 09-8627784

תיש במט"ש חולית

תכנית חווט כח מנוע M1
עם משנה תדר

תכנית:

מט"ש חולית

המזמין :

1231/02/05

תכנית מס' :

הוצאה : 2

לאישור ○
למכרז ○
לביצוע ●
ק. מ. /