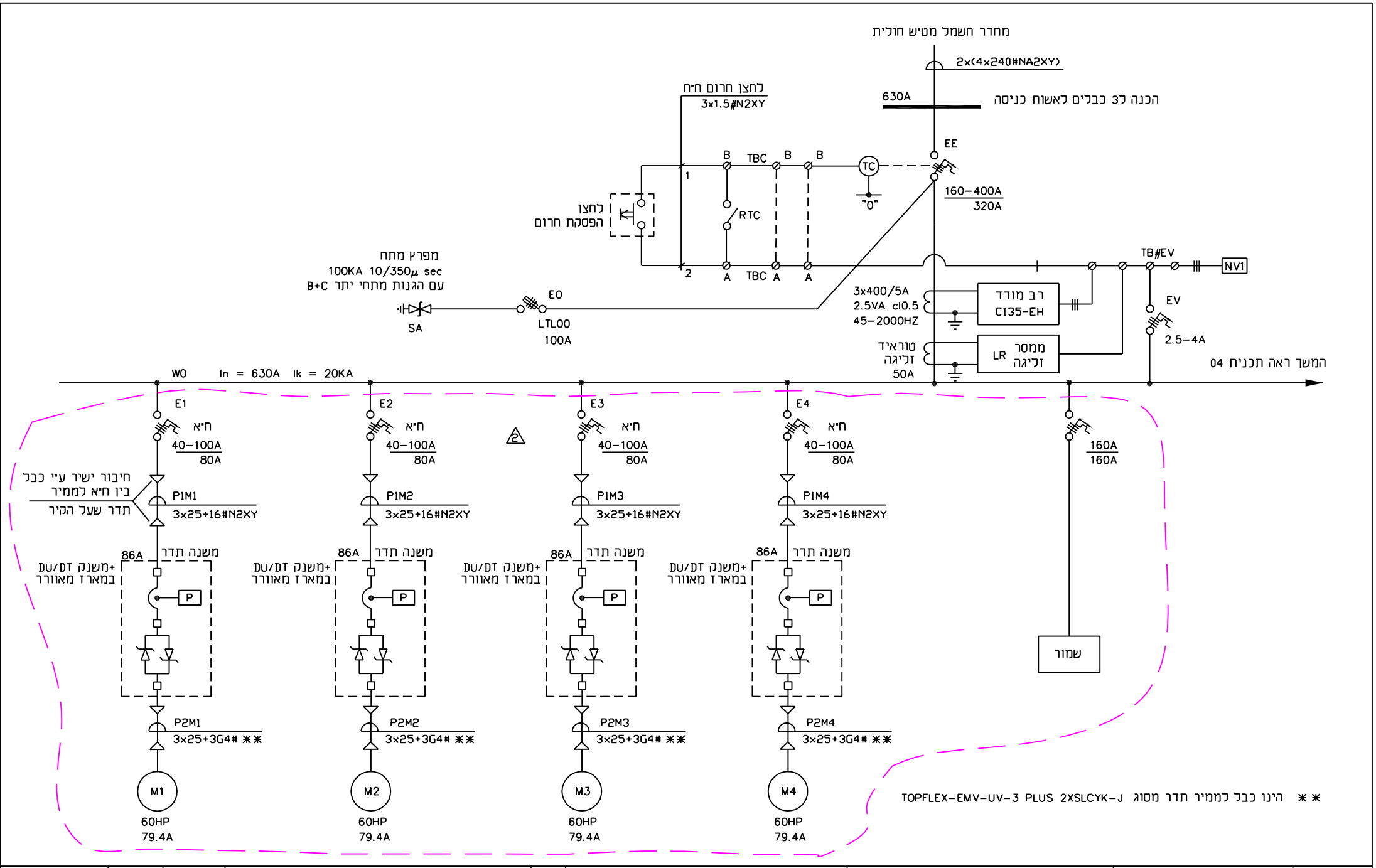

שרטט :	איידרמן					
תכנן :	ראובן בן-יוסף					
בדק :	ראובן בן-יוסף	26.09.16	שינוי הספק מנועים וכמות מנועים	2		
אשר :	ראובן בן-יוסף	07.07.16	עדכון כללי	1		
תאריך :	24.02.14	תאריך	שינויים	מס'		

ראובן בן-יוסף בע"מ
מהנדסים יועצים
לחשמל אוטומציה ובקרה
מהנדס בודק
מושב אביחיל 42910
טל: 09-8845436 פקס: 09-8627784

ת"ש במט"ש חולית

תכנית חד קוית

תכנית:

מט"ש חולית

המזמין :

1231/02/03

תכנית מס' :

הוצאה : 2

לאישור ○
למכרז ○
לביצוע ●
ק. מ. /