- אין להשתמש במידות הכקוחות בקנ"מ מהתכנית.
- המבצע אחראי לבדיקת המידות והתאמתן.
- אין לבצע כלו חותמת "מאושר לבצוע".
- במקרה של ספק או אי התאמה יש לפנות למתכנן.

לוח תפוצה

לוח עדכונים

הוצ'	תאריך	עורכים	תאור
PO	23.12.19	שר	למכרז

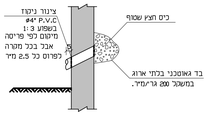

פרט נקז סיפוסי בקירות כנף
1:20

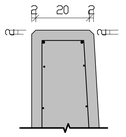

פרט קיטום פינות אופייני
1:10

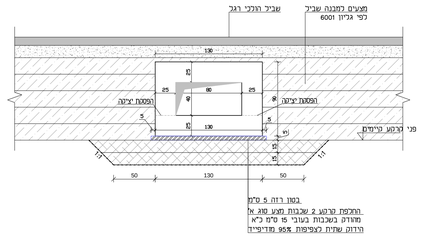

חתך 6 גיאומטריה
קנ"מ 1:20

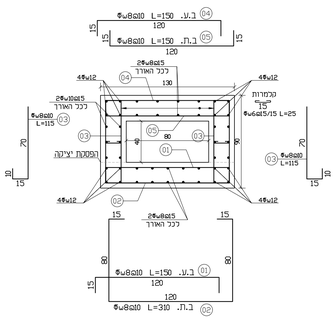

חתך 6 זיון
קנ"מ 1:20

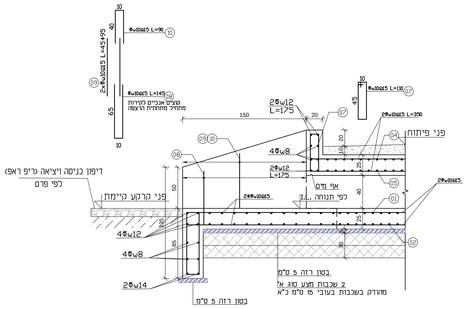

חתך 3
קנ"מ 1:25

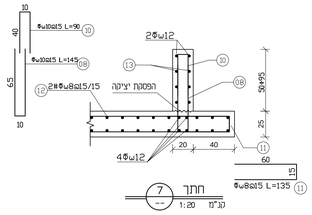

חתך 7
קנ"מ 1:20

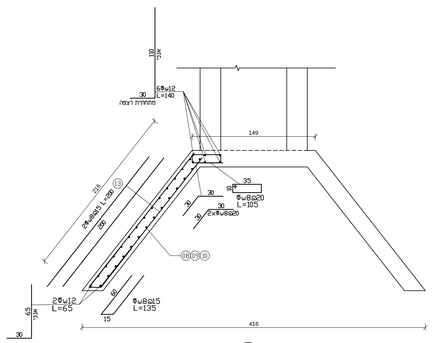

חתך 5 זיון קירות
קנ"מ 1:25

מתקן כניסה/יציאה

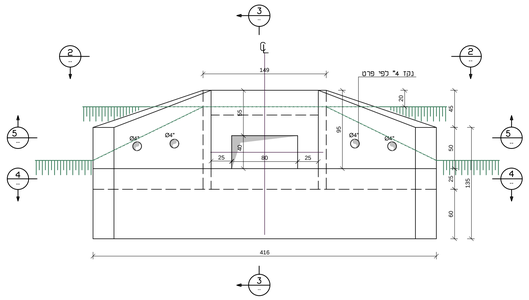

מבט 1
קנ"מ 1:25

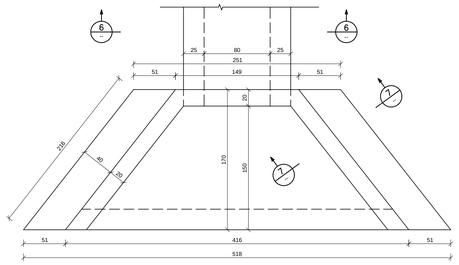

מבט 2
קנ"מ 1:25

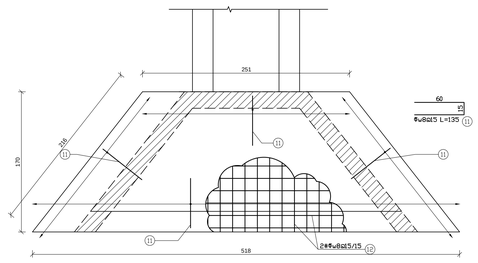

חתך 4 זיון רצפת מתקן כניסה
קנ"מ 1:25

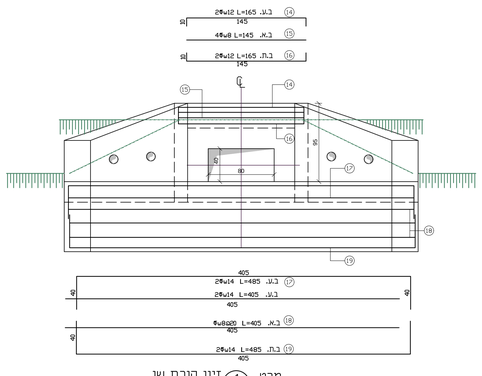

מבט 1 זיון קורת שן וקורת מצח
קנ"מ 1:25

פרט דיפון תעלות
אבן משוקעת בבטון מזויין(ריפ-ד3)
קנ"מ 1:50

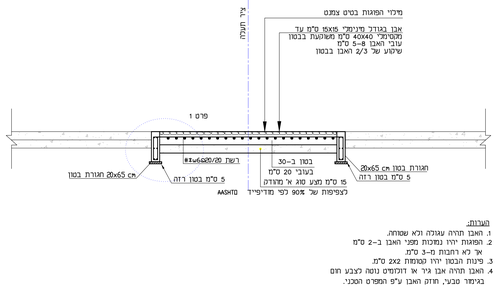

הערות:
1. האבן תהיה עגולה ולא שטוחה.
2. הפוגות יהיו נמוכות מפני האבן ב-2 ס"מ
אי לא רחבות מ-3 ס"מ
3. פינות הבטון יהיו סמוכות בצ ס"מ.
4. האבן תהיה אבן גיר או דולומיט נקיה בצבע חום בגימור טבעי, חוזק האבן ע"פ המפרט הטכני.

מבט על
פרט דיפון תעלה באבן משוקעת בבטון מזויין
קנ"מ 1:50

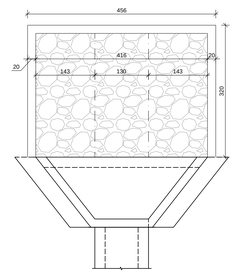

פרט 1
פרט חיבור אבן משוקעת בבטון מזויין לחגורת בטון מזויין
קנ"מ 1:20

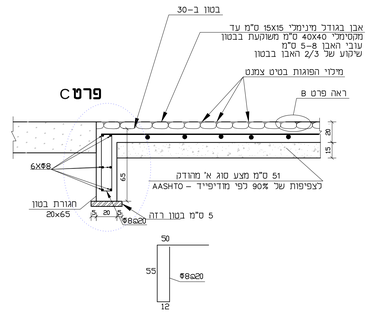

פרט B
קנ"מ 1:5

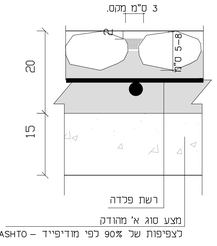

פרט C
קנ"מ 1:10

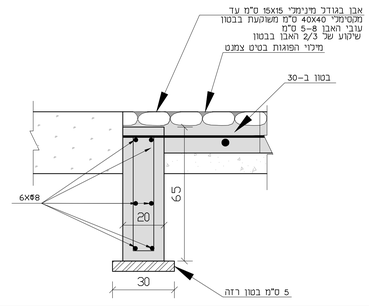

CLIENT APPROVAL -	אישור המזמין	
חתימה	תאריך	שם
לביצוע	לכמרז	לאישור	לעיון

עשת הנדסה בע"מ
ESHET ENGINEERING LTD.
ROAD AND TRAFFIC DESIGN
ESHET
TEL-AVIV E mail: info@eshet-eng.com חל-אביב
16 AHEY MACHAL ST. ZIP CODE 67484 67484 רח' ערבי נחל 16 מיקוד
TEL.1-700-555-250 FAX.0732-370-360 0732-370-360,0529 1-700-555-250 ת"ל
BEER-SHEVA 5234 . ת.ד. 72 הרפלמן HAPALMAH 72 ST. P.O.B 5234 באר-שבע
EILAT 88000 רח' נחל חימר 7/4 NAHAL HIMER 7/4 88000 אילת
TEL.0732-370-370 FAX.0732-370-360 TEL.0732-370-340 FAX.0732-370-360
E mail: eshet@eshet-eng.com E mail: mail@eshet - eng.com
www.eshet-eng.co.il

	תאריך	חתימה
תכנן :	23.12.19	דורון עדז
שרטט :	23.12.19	שחר
בדק :	23.12.19	דורון עדז

שם התכנית :
טיילת חבל שלום
פרטים וחתכים מעבירי מים

קנ"מ 1:20 1:25 1:50

הוצאה PO

מס' שרטוט : 19-250-5-6002

שם הקובץ : Y:\19-250\ACAD\19-250-5-6001-PS-191212-Pyasim.dwg

דף:
מתוך: